Artikel: SOL - N16 K **Art.-Nr.:** 88000032

Festes Befestigungselement

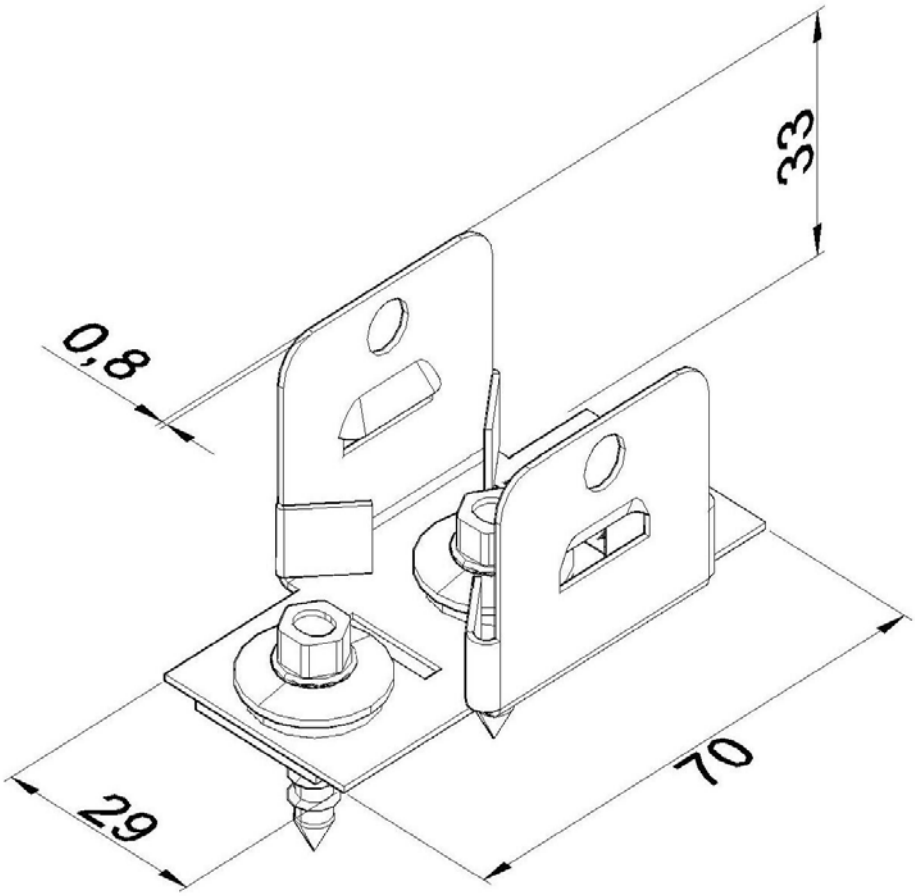

Maß:	Länge: 70 mm
	Breite: 29 mm
	Höhe: 33 mm
	Blechstärke: 0,8 mm
	Gewicht: 0,047 kg
Werkstoff:	Rostfreier Stahl